gru_truck cranes

www.pesci-cranes.com

PESCI

SE 60 M

QUALITY

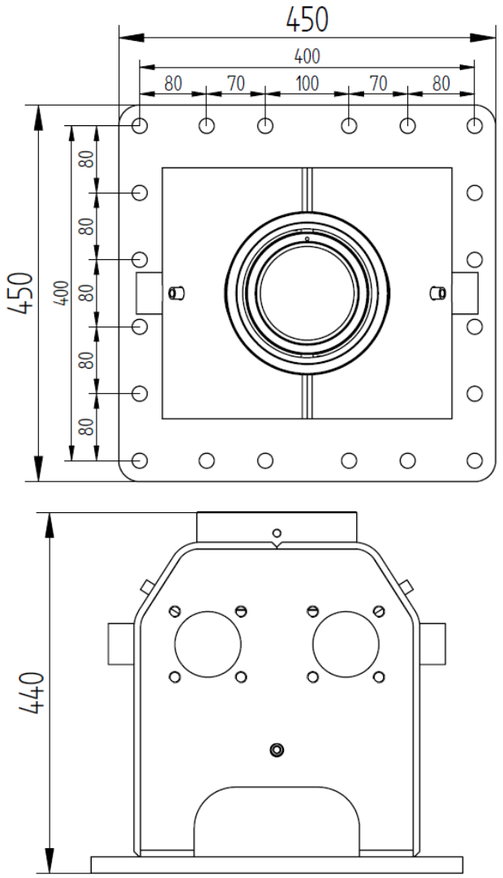

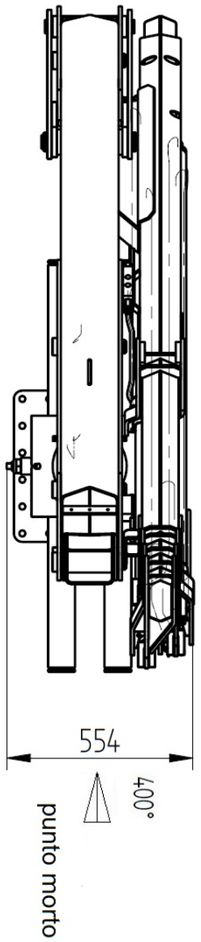

Gru Marine _ Marine Models

› Scheda tecnica
› Fiche technique
› Technische daten
› Technical features
› Ficha tecnica
› Folha de dados

PESCI
Costruttore C.P.S. srl Via Emilia levante, 281
48014 Castel Bolognese (RA) – ITALIA
Tel. +39 0546 653833 Fax. +39 (0)546 656205
E-Mail info@pesci-cranes.com
www.pesci-cranes.com

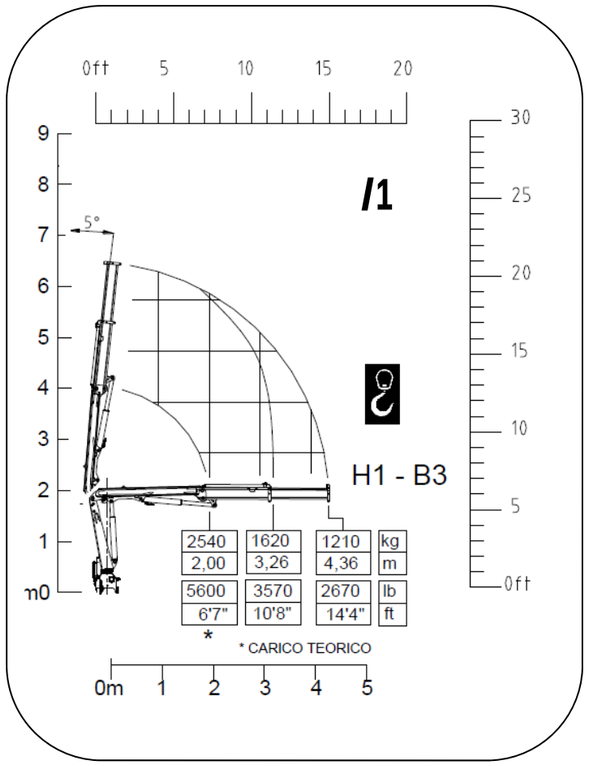

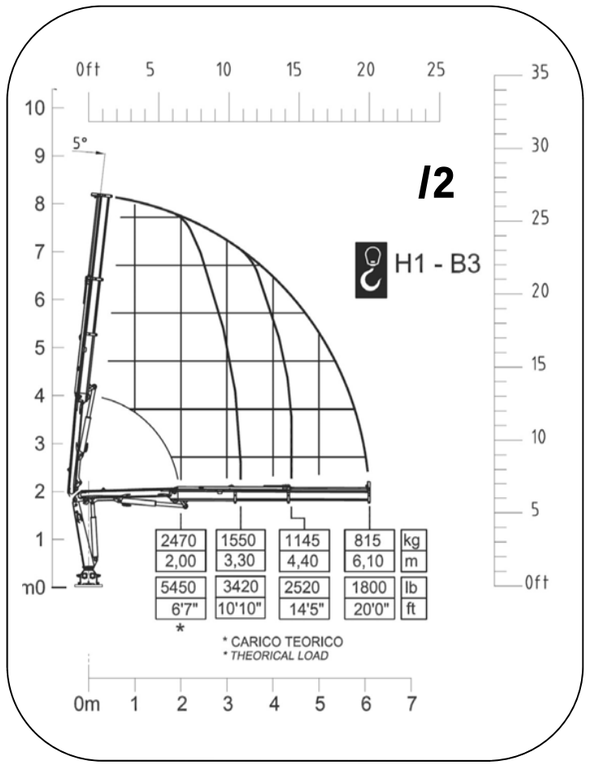

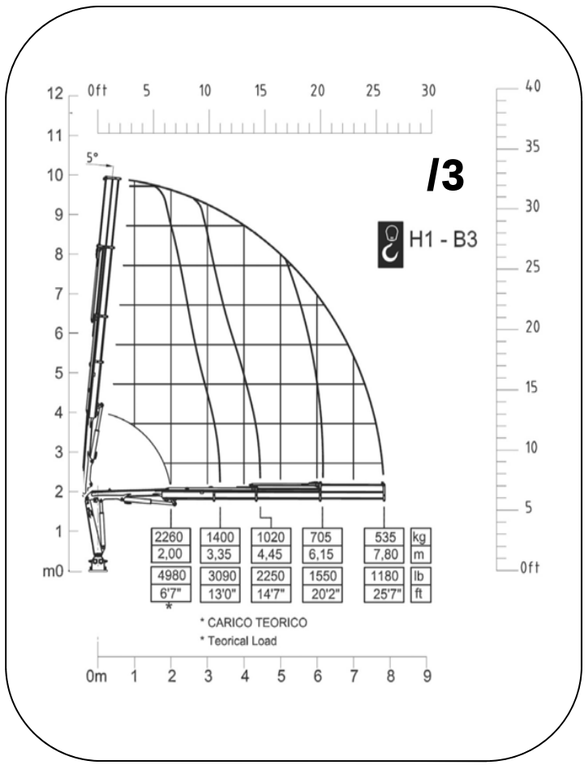

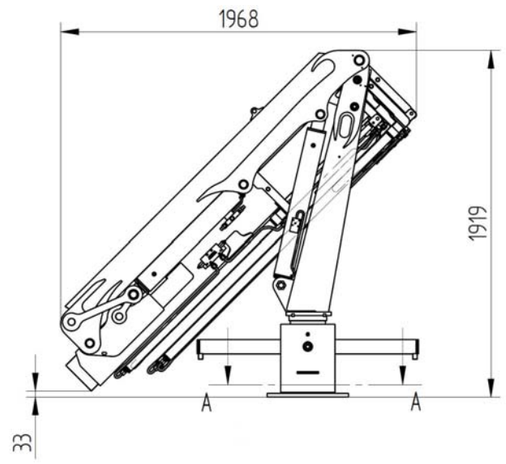

	/1	/2	/3		/1	/2	/3
- MOMENTO MAX SOLLEVAMENTO - HUBMOMENT - COUPLE DE LEVAGE - MOMENTO - MOMENTO - MAX LIFTING MOMENT	51,8 kN.m 37467 lbs.ft	49,5 kN.m 4144 5 lbs.ft	46 kN.m 33272 lbs.ft	- PRESSIONE MAX LAVORO - DRUCK - PRESSION - PRESSIÓN - PRESSÃO - MAX WORKING PRESSURE	260 bar 3770 Psi	260 bar 3770 Psi	260 bar 3770 Psi
- ANGOLO DI ROTAZIONE - SCHWENKBEREICH - ROTATION - GIRO - ROTAÇÃO - SLEWING ANGLE	400°	400°	400°	- PORTATA POMPA OTTIMALE - FÖRDERMENGE DER PUMPE - PORTÉE DE LA POMPE - CAUDAL DE LA BOMBA - CAUDAL DA BOMBA - RECOMMENDED PUMP DELIVERY	20 l/m 5,26 gal/min	20 l/m 5,26 gal/min	20 l/m 5,26 gal/min
- COPPIA MAX ROTAZIONE - MAX SCHWENKMOMENT - COUPLE MAXI. DE ROTATION - POTENCIA MÁXIMA DE GIRO - BINARIO MÀXIMO DE ROTAÇÃO - SLEWING TORQUE	1200 daN. m 8678 Psi	1200 daN. m 8678 Psi	1200 daN.m 8678 Psi	- PESO GRU - GEWICHT - POIDS - PESO - PESO - CRANE WEIGHT	720 kg 1590 lbs	770 kg 1700 lbs	825 kg 1830 lbs
-VELOCITA' DI SOLLEVAMENTO -HUBGESCHWINDIGKEIT -VITESSE DE ELEVAGE -VELOCIDAD DE ELEVACION -VELOCIDAD DE ELEVACAO -LIFTING SPEED	30 m/min 98"5" ft/min	30 m/ min 98"5" ft/min	30 m/min 98"5" ft/min	- CAPACITÀ SERBATOIO OLIO - FASSUNGSVERMÖGEN DEL ÖLBEHALTERS - CAPACITÉ RÉSERVOIR HUILE - CAPACITAD DEL DEPOSITO DE ACEITE l - CAPACITAD DO DEPÓSITO DE OLEO - OIL TANK CAPACITY	30 l 7,9 gal	30 l 7,9 gal	30 l 7,9 gal

N.B. The diagramm refers to the use of the crane in sea state 0 or in Harbour conditions.
If the crane bis ussed in off –shore state
therefore with heavier sea conditions ,
it is necessary to apply to the manufacturer in order to establish the new lifting diagramm and eventually the decreasing of the lifting parameters.

N.B. Les courbes de travail se rèferent uniquement à l'utilisation de la grue avec des de mer calme ou en utilisation portuelle. Dans le cas ou la grue soit utilisèe offshore, soit avec conditions de la mer agitè il faut consulter le fabricant pour la definition d'une nouvelle courbe de travail, ainsi que les paramètres de reduction du couple de lèvage.

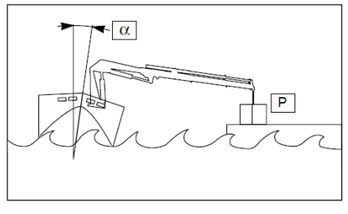

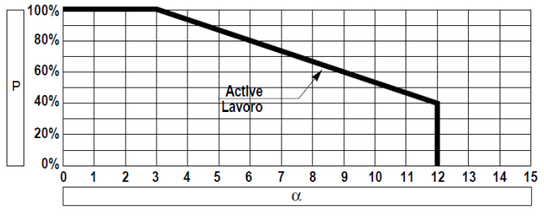

I dati e le descrizioni del presente catalogo sono forniti a titolo indicativo e non sono vincolanti. PESCI si riserva il diritto di modificarli senza preavviso.
Technical features are not binding. PESCI reserves itself the right to any modification without notice.